ROLLCO

BRUGERVEJLEDNING

BF-SERIE BÅNDTRANSPORTØR

Adresse og kontaktoplysninger

Rollco A/S
Skomagervej 13 E
7100 Vejle
Danmark

Tlf. +45 75 52 26 66
info@rollco.dk
www.rollco.dk

Ansvarsfraskrivelse

Oplysningerne i dette dokument kan ændres. På grund af den fortsatte produktudvikling forbeholder Rollco sig retten til at foretage ændringer uden forudgående varsel.

Ophavsret

Alle oplysninger og indhold, der er inkluderet i dette dokument, såsom tekst og billeder, tilhører Rollco. Enhver reproduktion, selv delvis, er kun tilladt med skriftlig tilladelse fra Rollco.

Overensstemmelseserklæring

For erklæring om inkorporering af delvis færdig maskine iht. Maskindirektiv 2006/42/EF bilag II 1B henvises til sidste side i denne brugervejledning

Indholdsfortegnelse

INTRODUKTION **4**
Introduktion 4
Anvendelse i overensstemmelse med forskrifter 4
Formål med denne brugervejledning 4
SIKKERHEDSINSTRUKTIONER **5**
Sikkerhedsinstruktioner 5
Farezoner 5
Forebyggelse af fare 6
Elektrisk sikkerhed 7
Støj 7
MASKINOVERSIGT **8**
Maskinoversigt 8
Beskrivelse 8
Anvendelse 8
Montering af maskinen 8
TRANSPORT **10**
Transport 10
Håndtering 10
Opbevaring 10
INSTALLATION **11**
Installation 11
Montering af motor/gear 11
Kabler og elektriske forbindelser 11
Sikkerhedshensyn 12
Idriftsættelse 13
Båndspænding 13
VEDLIGEHOLDELSE **15**
Generelle vedligeholdelsesinstruktioner 15
Udskiftning af komponenter 15
Smøring 15
Generelle motorvedligeholdelsesinstruktioner 16
Motoreftersyn 16
Smøring af motor 16
Rengøring 16
BORTSKAFFELSE **17**
TEGNINGER **18**
BF 40E Drevsæt 18
BF 40M Drevsæt 19
BF 40E & 40M Endesæt 20
BF 80E Drevsæt 21
BF 80E Endesæt 22
Knivsæt 22
Knivsæt 1 23
Knivsæt 2 24
Støttesæt 25
FEJLFINDING **26**
BILAG **26**

Introduktion

De følgende instruktioner er tilgængelige for at danne et grundlag for sikker betjening af en Rollco BF-bånd-transportør. Brugervejledningen skal læses inden transportøren betjenes. Sikkerhedsinstruktionerne i denne brugervejledning skal følges af alle brugere af transportøren.

Rollco anbefaler derfor, at alt personale læser denne brugervejledning grundigt og følger instruktionerne heri, og at denne brugervejledning altid er tilgængelig for vedligeholdelses- og betjeningspersonalet.

Brug af denne brugervejledning bør kunne hjælpe med at undgå farer, reducere reparationstider og nedbrud og generelt forlænge levetiden på din Rollco Transportør.

Betjening af denne enhed skal udføres af kvalificeret personale. Dvs. dedikeret personale, der er i stand til at udføre de nødvendige operationer og opdage og undgå farer på grund af deres erfaring eller ved godkendelse fra enhedens ansvarlig.

Anvendelse i overensstemmelse med forskrifter

Der er taget alle behørige forsigtighedshensyn ved konstruktionen af en Rollco BF-transportør. Ikke desto mindre kan der opstå fare for liv eller personskade for operatøren eller tredjepersoner, samt skade på transportøren eller andet af reel værdi.

Båndtransportøren må kun betjenes i intakt tilstand og i overensstemmelse med denne brugervejledning.

Båndtransportøren er udelukkende designet til flytning af produkter. Enhver anden brug, f.eks. flytning af personer, er aldrig et tilsigtet formål. Enhver brug ud over de anbefalede belastningsområder, bredder, længder og højder er ikke tilladt uden forudgående godkendelse fra Rollco.

Rollco kan under ingen omstændigheder holdes ansvarlig for deraf følgende skader.

Formål med denne brugervejledning

Formålet med denne brugervejledning er at informere forbrugeren om, hvordan en BF-serie transportør kan implementeres, vedligeholdes og tages ud af drift på en sikker måde.

Sikkerhedsinstruktioner

Denne brugervejledning giver et grundlag for at betjene din Rollco Båndtransportør sikkert. Sikkerheds-instruktioner i denne brugervejledning skal følges af alle personer, der kommer i berøring med Rollco transportøren. Effektive forskrifter og instruktioner til forebyggelse af ulykker på ethvert arbejdssted skal følges. Denne brugervejledning skal opbevares let tilgængeligt tæt på båndtransportørens placering.

Farezoner

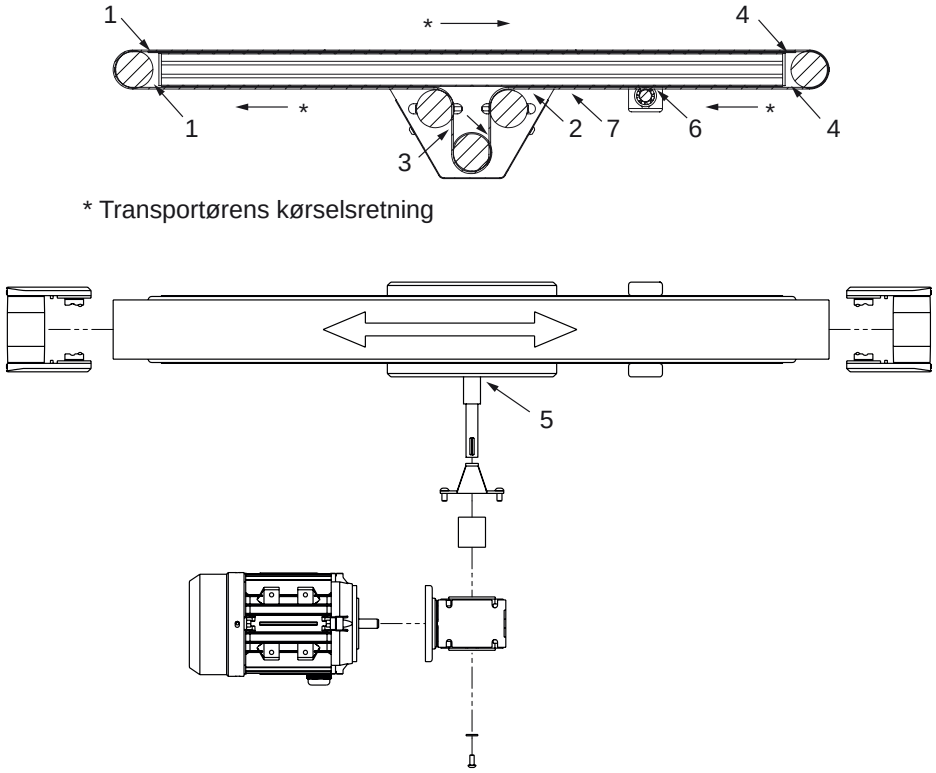

Selv i tilfælde af tilsyneladende lav transportbåndshastighed findes der klemfarer som følger:

1	Ved begyndelsen af transportbåndet. Valser og bevægelige dele er delvist eksponeret. Risiko for at blive grebet og trukket ind mellem bånd, valser, glideplade, valseholdere og/eller profilramme.
2	Ved begyndelsen af centerdrevet (hvis relevant). Trods beskyttelsesskærm er der en risiko for at blive grebet og trukket ind mellem bånd, valser, glideplade, valseholdere og/eller profilramme.
3	Ved slutningen af centerdrevet (hvis relevant). Trods beskyttelsesskærm er der en risiko for at blive grebet og trukket ind.
4	Ved slutningen af transportbåndet. Valser og bevægelige dele er delvist eksponeret. Risiko for at blive grebet og trukket ind mellem bånd, valser, glideplade, valseholdere og/eller profilramme.
5	Motorakslen er forsynet med en plastbeskyttelsesskærm. Bevægelige dele er delvist eksponeret. Risiko for at blive grebet og trukket ind.
6	På undersiden kan transportbåndet hænge lavt, især ved lange længder. Risiko for at blive grebet og trukket ind mellem nedhæng og transportør. I nogle tilfælde kan støttesæt bruges til at reducere bånd-nedhænget, men der er også risiko for at blive grebet og trukket ind på disse punkter. Forbrugeren skal tage højde for denne risiko i sin vurdering og om nødvendigt beskytte hele transportørens underside.
7	Risiko for at blive grebet og trukket ind mellem bånd og den beskyttelsesplade, der kun findes på transportbånd med midterdrev.

Forebyggelse af fare

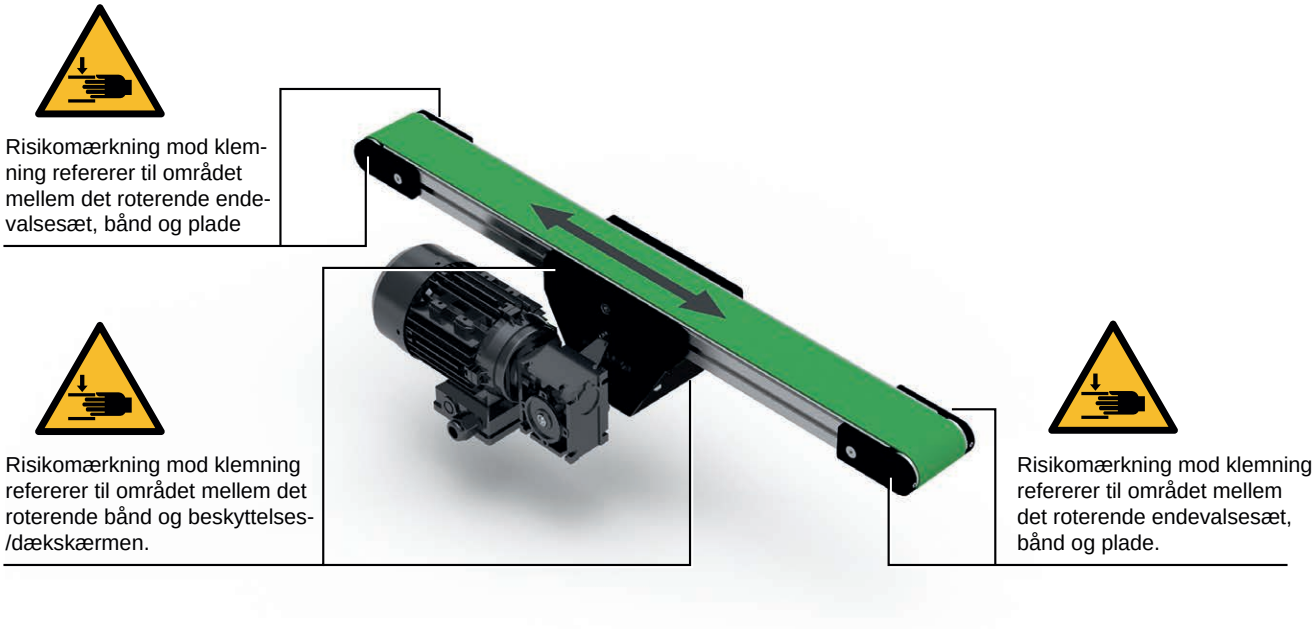

Afbryd altid spændingsforsyningen inden montering, demontering, vedligeholdelse eller fjernelse af blokeringer. Mens transportbåndet er i drift, eller forsyningsspænding er tilsluttet, bør der ikke foregå betjening eller håndtering på de ovennævnte steder!

Hvis der er fare for betjeningspersonalet under betjening af enheden, på trods af alle disse foranstaltninger, skal driftsselskabet sørge for en passende afskærmning af alle farezoner!

Vær opmærksom på, at varer på transportøren skal fjernes inden vedligeholdelse. Varer på transportøren kan få transportøren til at bevæge sig og kan medføre risiko for operatøren både i ovennævnte områder, og hvis varerne skulle falde af transportøren. Dette er især relevant i skråtstillede transportbånd, hvis der ikke er monteret en motor med bremse.

Transportbåndet skal altid være sikkert forankret i sin position, så der ikke kan opstå uventede bevægelser eller så transportbåndet ikke kan vælte under drift. Hvis der leveres hjul, skal disse i sådanne tilfælde altid være låst og, hvis de stadig er ustabile, fastgjort på anden måde.

Der leveres ingen stopanordning, mekanisk nødstop eller lignende med eller på transportbåndet.

Transportbåndet er en delvist komplet maskine. Det er forbrugerens ansvar at udføre en risikovurderingen for transportbåndets anvendelse i henhold til maskindirektivet.

De fleste bånd er antistatisk. Se båndets tekniske dokumentation for det specifikke bånd på din enhed. Det er forbrugerens ansvar at sikre, at fuld afladning er mulig for den endelige installation.

Elektrisk sikkerhed

I tilfælde, hvor der leveres motor og/eller gear, medleveres disse som tilbehør og de vil aldrig være monteret. Rollco påtager sig intet ansvar for den elektriske samling eller tilslutning af dette tilbehør. Ansvaret påhviler dig som forbruger at sikre, at alle elektriske komponenter, kørsel og styring, start/stop, sikkerhedsstop og lignende elementer er sikre.

Følg altid lokale aktive protokoller om ulykkesforebyggelse og sikkerhed i forbindelse med dit specifikke drifts-område! Overhold også din egen risikovurdering og passende standarder.

Elektriske kredsløbspunkter skal altid forblive afskærmede.

Efter montering skal den korrekte funktion af beskyttelsesledningsforbindelser kontrolleres!

Installation må kun udføres af autoriseret personale!

Støj

Målt støjniveau er under 70 dB(A).

Maskinoversigt

Beskrivelse

Transportbåndet består af et bånd, der er spændt mellem valser på en aluminiumsramme og som drives på en glideramme af stålplade. Ved midterdrev (BF**M) er der også monteret tre centrale valser, hvorpå båndet også er strammet. Disse valser er løst monteret i sidemonteringer og holdes ophængt mellem bånd og justerbare skruer. En valse drives af en elektrisk motor enten i den centrale position eller i ende positionen.

Anvendelse

- Transportbåndet er designet til at blive brugt i et indendørs miljø; +10 til +30°C, 40-60% fugtighed. Varierende temperaturer og fugtighed kan forårsage løse dele og rust.
- Transportbåndet er **ikke** ATEX-godkendt.
- Transportbåndet er **ikke** FDA- eller EG 1935/2004-godkendt

Model	Max. bredde (mm)	Max. længde (mm)	Max. fordelt belastning (kg)
BF40E	400	4000	75
BF40M	400	6000	75
BF40EIK	400	4000	75
BF40MIK BF40MOK BF40MDK	400	4000	75
BF80E	1000	6000	150

Montering af maskinen

Den optimale gennemsnitlige arbejdshøjde for manuelt arbejde er ca. 95 cm-120 cm (ifølge AFS2012:2 Ergonomi til forebyggelse af lidelser i bevægeapparatet) til siddende/stående arbejdsstationer og bør tages i betragtning under designfasen.

Når der designes eller bestilles en ramme til transportbåndet, skal der tages højde for risici for at den kan vælte. Transportbåndet skal altid være sikkert forankret for at undgå risiko for personskade.

Ved operatøradgang skal der tilføjes ekstra beskyttelse mod fare for klemning, og man skal tage højde for at en maskinbestemt arbejdshastighed kan undgås.

Hvor der er risiko for, at varer falder af transportbåndet, er transportbåndstyr og endestop nødvendige og disse kan tilkøbes.

Notspor i aluminiumsprofil er de sikreste forankringspunkter på transportbåndet og disse skal bruges ved samling af stativer til transportbåndets ramme eller ved tilføjelse af løftepunkter osv. Fuld kompatibilitet er kun sikret, når du bruger Rollco stativer og produkter.

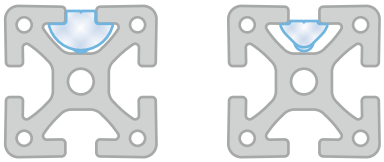

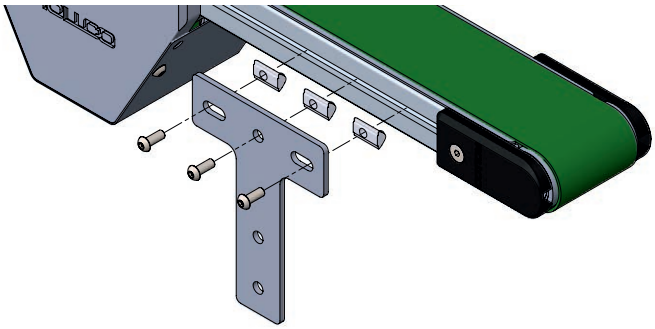

Drift

Rollco kan levere motorer, gear og endda frekvensomformere efter anmodning fra forbrugeren. Rollco monterer dog ikke disse på transportøren eller forbinder dem elektronisk. Rollco påtager sig intet ansvar med hensyn til sikkerheden ved nævnte funktioner eller forbindelser. Drivvalsernes aksel kan bearbejdes til at passe til mange forskellige typer motorer og producenter. Når det er sagt, har Rollco fundet ud af, at MS63/SB030- og MS71/SB050-motorer/gear fra Busck er egnet til at behovet i BF-serie transportører, og som standard er serien konstrueret til at blive anvendt med disse motorer/gear.

Disse motorer er i en IE3-klasse i overensstemmelse med IEC 60034-30 og overholder endda de internationale standarder IEC 60034, AS1359, BS5000 og CE-direktivet. De er af kapslingsklasse IP55 og beskyttet mod støvaflejringer og vandstråler fra enhver retning. Motoren er isoleret til klasse F, men udnytter kun temperaturområdet for klasse B, hvilket giver en temperaturreserve, der øger levetiden og driftssikkerheden. Standard 3-fasede motorer er lavet til 230/400V +/-10%, 50Hz ved 3 kW og 400/690 V +/-10% 50Hz fra 4kW og derover. Andre motorer er tilgængelige. Motorerne kan endda bruges til 60Hz som anført på skiltene.

Denne information er fra Buscks produktkatalog fra 2020, og flere oplysninger kan findes på https://www.busck.se/en.

Brug af en frekvensomformer

Variable hastigheder kan opnås ved hjælp af en frekvensomformer, men dette kan påvirke apparatets opvarmning/nedkøling og kan reducere det tilladte drejningsmoment. Støj- og vibrationsniveauer kan også blive påvirket på grund af omformerens udgangsspænding. Max. omdrejningstal er begrænset af ventilatorens mekaniske belastning og kuglelejernes kritiske omdrejningshastighed, når der arbejdes over nominelle hastigheder. Når der installeres en frekvensomformer, skal leverandørens installationsinstruktioner vedrørende EMC følges.

Der henvises til den relevante designvejledning, faktaark og programmeringsvejledning leveret af Busck i pakken. For mere information om frekvensomformere, gå til www.busck.se.

Transport

Valserne må ikke holdes under løft.

Rotation af bånd og valser kan forekomme, hvis de løftes forkert.

Transportøren pakkes på en EUR-palle eller lignende, der er passende til løft med en gaffeltruck, der kun må køres af kvalificeret personale.

Når emballagen fjernes, skal der udvises forsigtighed, da bånd og valser ikke er fastgjort. Rotation kan forekomme.

Hvis der medleveres et stativ, skal der udvises forsigtighed ved fjernelse af fastgørelsesremme, da der kan opstå risiko for at enheden vælter. Nogle stativer er kun designet til at kunne stå helt stabilt, når de er sikkert forankret.

I nogle tilfælde er transportbånd med stativer pakket med bunden i vejret for at give stabilitet under transporten. Der skal udvises forsigtighed ved udpakning og vending af transportbåndet og dette bør man ikke gøre alene. Der skal bruges to personer eller flere eller mekanisk hjælp, såsom en gaffeltruck, der køres af autoriseret personale, til at forhindre risiko for personskade.

Håndtering

Transportøren skal løftes nedenfra ved hjælp af passende udstyr, f.eks. en gaffeltruck anvendt af auktoriseret og erfarent personale. Vi anbefaler stærkt, at man er mindst to personer, når der foretages manuelle løft, og at man holder løftet i de faste punkter, såsom transportbåndets ramme og bånd for at undgå at båndet roterer.

I tilfælde af lange transportbånd skal der løftes flere steder for at reducere de skader, der kan opstå på grund af transportørens nedbøjning af sin egen vægt.

Selvom der er udvist stor omhu for at sikre, at der ikke er nogen skarpe eller fremspringende kanter, som kan forårsage legemsbeskadigelse, skal der udvises forsigtighed, når produktet åbnes.

Opbevaring

Transportøren skal opbevares i et tørt indendørs miljø, +10 til +30°C, 40-60% fugtighed.
Varierende temperaturer og fugtighed kan forårsage løse dele og rust.

Installation

Max. anbefalet hældning 45%. Brug notspor i aluminiumsprofil til fastgørelse af ben og tilbehør. Fastgørelse af fødder til profiler leveret af Rollco kan opnås ved direkte montering i profilenden eller ved hjælp af passende fodplader. Hjul skal altid være låst inden drift og transportbåndet skal være sikret.

Montering af motor/gear

Denne tegning viser den typiske samling af en Busck MS-serie motor på transportørens drivaksel.

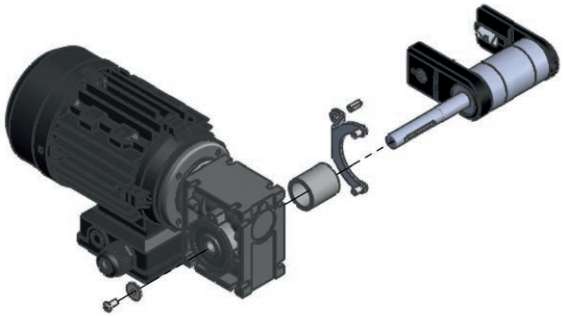

Kabler og elektriske forbindelser

Kontroller altid, at den nominelle spænding svarer til din lokale forsyningsspænding inden du starter transportbåndets første kørsel!

Følgende gælder kun for Buscks MS-serie motorer. Klemkassen på standard motorer med én hastighed indeholder normalt seks spoleklemmer og mindst en jordklemme. Ud over hovedspole- og jordingsklemmerne kan klemkassen også indeholde tilslutninger til termistorer, varmeelementer eller andre hjælpeanordninger. Der skal anvendes passende kabelsko til tilslutning af alle hovedkabler. Kabler til hjælpeanordninger kan forbindes til deres klemrækker som sådan. Maskinerne er kun beregnet til fast installation. Hvis ikke andet er angivet, er kabelindføringstråde metriske. Kabelpakningens IP-klasse skal mindst være den samme som ved klemkasserne. Ubrugte kabelindgange skal lukkes med blændelementer i henhold til klemkassens IP-klasse. Beskyttelsesgraden og diameteren er specificeret i dokumenterne vedrørende kabelpakningen.

ADVARSEL
Brug passende kabelpakninger og forskruninger i kabelindgangene i henhold til kabeltype og diameter. Jordtilslutning skal udføres i henhold til lokale regler, før maskinen tilsluttes forsyningsspændingen. Sørg for, at motorbeskyttelsen svarer til miljøet og vejrforholdene. Sørg for eksempel for, at vand ikke kan trænge ind i motoren eller klemkasserne. Klemkassernes forskruninger skal placeres korrekt i de medfølgende åbninger for at sikre den korrekte IP-klasse.

Forbindelser til forskellige startmetoder

Klemkassen på standard motorer med én hastighed indeholder normalt seks spoleklemmer og mindst en jordklemme. Dette muliggør brug af DOL- eller Y/D-start. For to-hastigheds- og specialmotorer skal forsyningstilslutningen følge instruktionerne inde i klemkassen eller i motorhåndbogen. Spændingen og forbindelsen er stemplet på klemkasseskærmen.

Denne information er fra Buscks produktkatalog fra 2020, og flere oplysninger kan findes på https://www.busck.se/en.

Ledningsdiagram

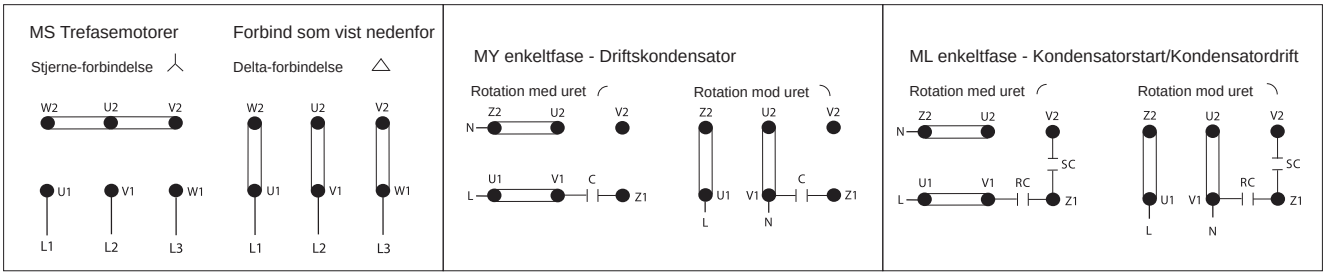

Sikkerhedshensyn

Maskinen er beregnet til installation og brug af kvalificeret personale, som er fortrolig med sundheds- og sikkerhedskrav og national lovgivning. Sikkerhedsudstyr, der er nødvendigt til forebyggelse af ulykker på installations- og betjeningsstedet, skal forefindes i overensstemmelse med lokale regler.

ADVARSEL
Udfør ikke arbejde på motor, tilslutningskabler eller tilbehør såsom frekvensomformere, startere, bremser, termistorkabler eller varmeelementer, når der er tilført spænding.

Idriftsættelse

Første kørsel

Kontroller, at transportøren kører i den ønskede retning. Båndets overside skal altid køre mod motoren for at få den bedste effekt og styring sideværts. Rollco leverer altid båndet forspændt til 0,3% og justeret til at køre lige. Enkelte justeringer er dog altid nødvendige, når transportbåndet samles på din lokation.

Båndspænding

Under kontinuerlig drift skal båndspænding og båndets rethed kontrolleres ugentligt. Hvis det konstateres, at spændingen er mangelfuld, eller båndet løber væk fra midten, er det nødvendigt med justering og/eller spænding. Dette skal gøres på retur-/enderemskiven ("ende-sæt"). Det er dog ekstremt vigtigt ikke at stramme for hårdt og dermed reducere lejernes forventede levetid. Undgåelse af overspænding og regelmæssig rengøring af transportbåndet og dermed undgåelse af forurening øger den forventede levetid for din Rollco BF-serie transportør.

Båndspændingen justeres let med de åbne skruer på retur/enderemskiverne

Det anbefales ikke at justere de centrale støttevalser i midterdrevsættet (BF40M). Disse er forudindstillet parallelt med drevvalsen inden levering. Kontakt Rollco for at få flere oplysninger.

Justering af båndspænding

a. Valserne skal være i en aksialt parallel position til at begynde med.
b. Frigør al spænding ved retur-/enderemskiven med de sekskantskruer, som sidder på begge sider, indtil der ikke er nogen spænding mere.
c. Anfør to referencemærker på remmen med 1 meters afstand, f.eks. ved hjælp af afdæknings-/elektrisk tape.
d. Juster nu de to (højre/venstre) sekskantskruer ligeligt, så der igen er spænding på båndet.
e. For 0,3% gennemsnitlig anbefalet spænding (kan variere afhængigt af båndtype, se relevant teknisk datablad for mere information) i forhold til båndets længde skal du fortsætte med at justere, indtil målingen mellem de to markeringer er på 1003 mm.
f. Det er vigtigt er at justere de to sekskantskruer lige meget for at bevare paralleliteten mellem valserne.
g. Således opnås ideel spænding.

Bemærk! 0,3% er en nominel værdi. Alle bånd har unikke anbefalede spændingsværdier på grund af forskelle i materiale og tykkelse. Se den båndtekniske dokumentation for mere information.

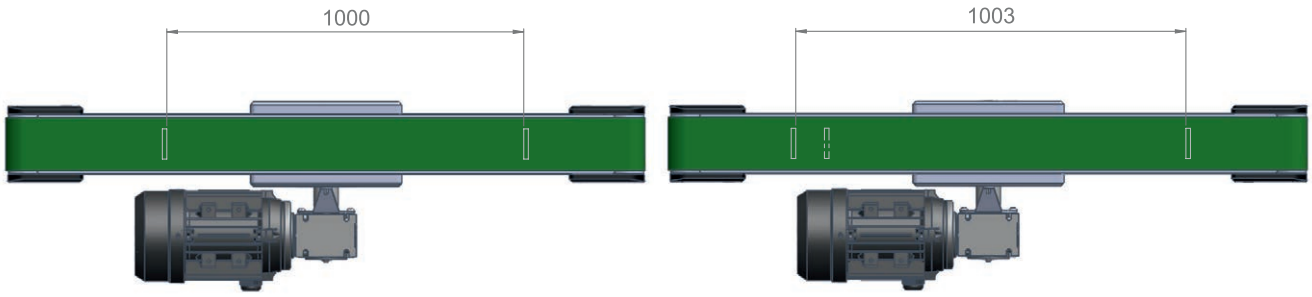

Justering af båndafløb

De fleste justeringsproblemer på transportbåndet opstår på grund af forkert justering i transportørrammen og/eller stativet. Først skal det altid sikres, at transportøren er monteret på en plan, afbalanceret og jævn overflade.

1. Valserne skal altid sidde i en aksialt parallel position.
2. Foretag en sikkerhedskontrol af transportøren, inden transportøren startes i den ønskede retning.
3. Det er vigtigt at bevare båndspændingen gennem hele processen ved at justere lige meget og modsatrettet. Det vil sige, at spænding af transportbåndets højre sekskantskrue med en halv omdrejning skal kompenseres med en halv omdrejning på venstre sekskantskrue.
4. Båndet bevæger sig altid mod den løsnede side og væk fra den spændte side og forsøger at finde punktet med den laveste friktion.
5. TSpænd og løsne med max. en halv omdrejning på sekskantskruerne, og lad transportøren køre flere om drejninger, inden der foretages yderligere justeringer.

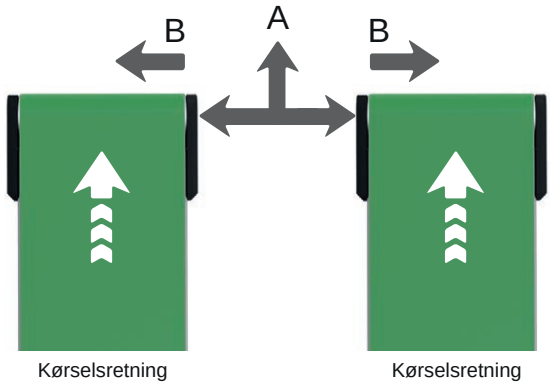

Når valsen strammes mod ”A”, bevæger båndet sig mod ”B”.

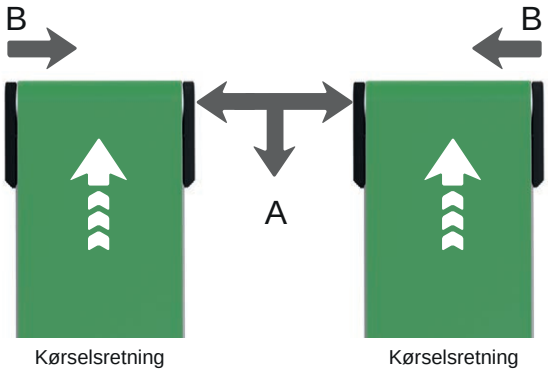

Når valsen løsnes mod ”A”, bevæger båndet sig mod ”B”.

Generelle vedligeholdelsesinstruktioner

Servicepunkt / Opgave	Serviceinterval	Info	Svar / Handling
Kugleleje	Hver 6. måned eller 1000 driftstimer.	Kontroller for slid.	Identificer problemet og kontakt leverandøren.
Elektrisk installation	Hver 6. måned eller 1000 driftstimer.	Visuel kontrol for skader.	Identificer problemet og kontakt leverandøren.
Transportbåndssporing	Ugentlig eller max. 40 drifts-timer.	Kontroller sporings- og kørselsretningen.	Juster båndet med bånd-spænderen. Brug sekskant-nøgle.
Transportbåndskvalitet	Dagligt inden drift.	Visuel kontrol for skader.	Identificer problemet og kontakt leverandøren.
Skruer / bolte efter første kørsel	1 måned eller max. 160 timers driftstid efter første kørsel.	Kontroller tilspænding.	Spænd skruen / bolten
Skruer / bolte	Én gang årligt eller max. 2000 driftstimer.	Kontroller tilspænding.	Spænd skruen / bolten

BF40-midterdrevet har en beskyttelsesskærm over drevsættet. Den giver beskyttelse mod de klemningsrisici, der findes omkring drev-/støttevalserne og båndet. Man skal bruge en unbrakonøgle til at skrue skærmen af. Det er kun tilladt at fjerne skærmen, når det er nødvendigt med visuel vedligeholdelse af lejerne. Monter altid beskyttelsesskærmen igen efter vedligeholdelse.

ADVARSEL
Strømmen skal altid være slukket under service eller vedligeholdelse.

Udskiftning af komponenter

Se de medfølgende diagrammer og tegninger for at få hjælp til at skifte komponenter.

ADVARSEL
Når båndspænding og båndende fjernes, løsnes valserne, da de ikke er fastgjort i endeholderne. Vær især forsigtig ved skrå transportbånd, da fjernelse af båndet vil resultere i, at valserne falder ud, hvis de ikke sikres under fjernelse.

Smøring

Produktet er livstidssmurt inde i lejerne; ingen smøring er nødvendig. Hvis smøringen mangler, skal lejerne udskiftes.

ADVARSEL
Vær opmærksom på, at utætte smøremidler kan forårsage hudirritation.

Generelle motorvedligeholdelsesinstruktioner

ADVARSEL
Ved stop kan spændingen tilsluttes inde i klemkassen til varmeelementer eller direkte opvarmning. Kondensatoren i enfasede motorer kan bibeholde en ladning, der vises på tværs af motorterminalerne, selv når motoren er gået i stå. En motor med frekvensomformerforsyning kan aktivere, selvom motoren står stille.

Motoreftersyn

1. Undersøg motoren med jævne mellemrum mindst en gang om året. Eftersynshyppigheden afhænger for eksempel af luftens fugtighedsniveau og af de lokale vejrforhold. Her må man indledningsvis prøve sig frem og derefter skal det overholdes nøje.
2. Hold motoren ren og sørg for fri luftstrøm. Hvis motoren bruges i støvede omgivelser, skal ventilationssystemet kontrolleres og rengøres regelmæssigt.
3. Kontroller akseltætninger (f.eks. V-ring eller radialpakning), og udskift dem om nødvendigt.
4. Kontroller forbindelsernes tilstand og monterings- og samlingsbolte.
5. Kontroller lejernes tilstand ved at lytte efter usædvanlig støj, vibrationsmåling, lejetemperatur, registrering af forbrug af fedt eller lejeovervågning. Vær særlig opmærksom på lejerne, når deres beregnede nominelle levetid ender.

Når der observeres tegn på slid, skal du afmontere motoren, kontrollere delene og udskifte dem om nødvendigt. Når lejer udskiftes, skal udskiftningslejerne være af samme type som de oprindeligt monterede. Akseltætningerne skal udskiftes med tætninger af samme kvalitet og med samme egenskaber som originalerne ved udskiftning af lejer. Ved IP 55-motor, og når motoren er leveret med et lukket stik, tilrådes det at åbne afløbspropperne med jævne mellemrum for at sikre, at afløbet for kondens ikke er blokeret og at kondens kan løbe ud fra motoren. Denne handling skal udføres, når motoren står stille og er gjort sikker at arbejde på.

Ovenstående oplysninger er fra Busck. Kontakt Busck for yderligere oplysninger.

Smøring af motor

For information om motorsmøring henvises til dokumentationen fra leverandøren.

Rengøring

Der skal slukkes for strømmen inden transportøren rengøres.

Valser og indvendige dele bør ikke rengøres med væsker eller rengøringsmidler, da dette kan resultere i rust.

Se båndets produktark for passende rengøringsmetoder til den specifikke båndtype/-materiale.

Bortskaffelse

En Rollco BF-serie transportør skal altid skilles ad i sine enkeltdele og derefter sorteres efter materialetype. Der skal foretages passende affaldssortering i henhold til materialetype for ikke-genanvendelige komponenter. Transportbåndet bør aldrig genbruges som en hel enhed. Hvis du er i tvivl om den korrekte procedure, bedes du kontakte Rollco, og vi vil bortskaffe enheden på den rigtige måde.

Tegninger

De følgende tegninger hjælper dig med at finde alle de relevante dele, som din BF-serie transportør indeholder. Tegningernes Mon. varenr. henviser til Rollcos varenummer, som du kan bestille reservedele ud fra. Kun dele leveret af Rollco garanterer kompatibilitet.

Hvis der opstår problemer, bedes du kontakte Rollco på +45 75 52 26 66.

BF 40E Drevsæt

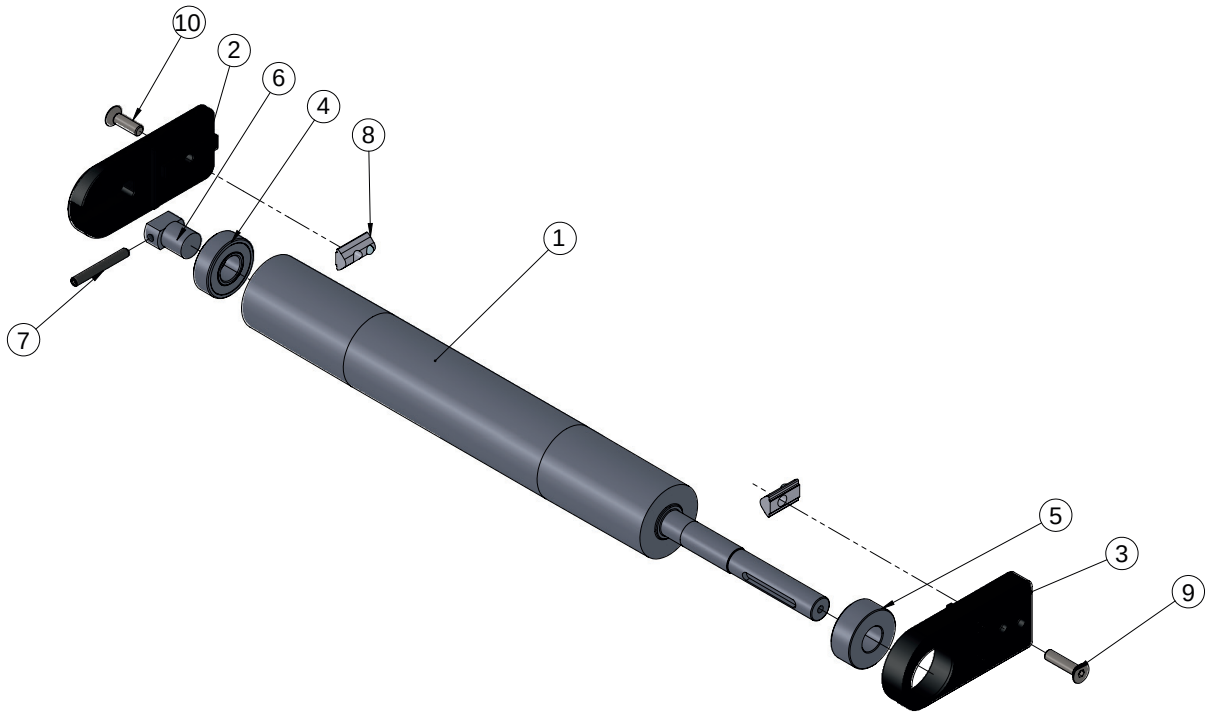

NR.	VARENUMMER	BESKRIVELSE	Mon. varenr.	Antal
1	7100-00597	VALSE BF40EDrev B=XXXX	-	1
2	7100-00016	ENDEHOLDER BF40E	1001840	1
3	7100-00017	BF40E Endeholder, Drev	1001841	1
4	0000-00024	Kugleleje 6202-2RS	1002440	1
5	0000-00035	Kugleleje 2202-2RS	1002441	1
6	7100-00035	BÅNDSPÆNDER BF40	1001842	1
7	Sekskantskruesæt C M05x40 fzb	Sekskantskruesæt C M5X40 A2K	1002329	1
8	7000-00256	SV2102V T-møtrik M8. Kugletype, forstærkning	3100950	2
9	DIN 7991 - M6 x 25 --- 18.7N	Skrue MF6S M6x25 A2K DIN7991	1002336	1
10	DIN 7991 - M6 x 20 --- 13.7N	Skrue MF6S M6x20 A2K DIN7991	1002335	1

BF 40M Drevsæt

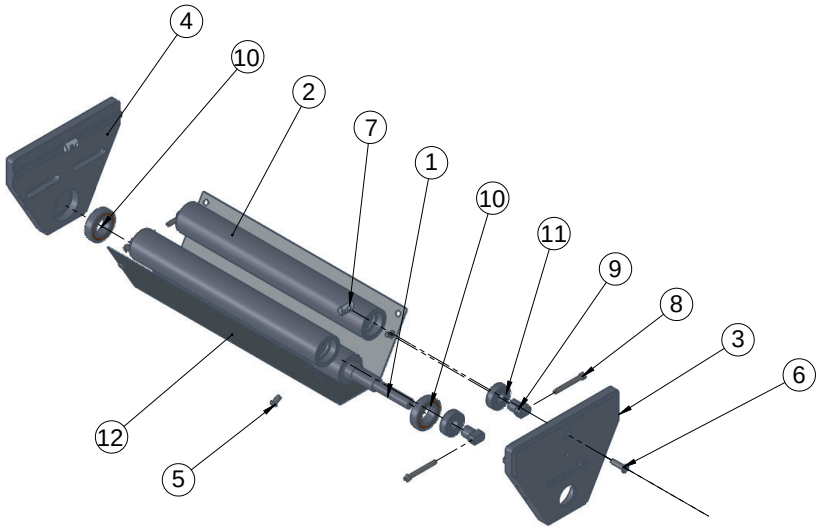

NR.	VARENUMMER	BESKRIVELSE	Mon. varenr.	Antal
1	7100-00546	VALSE BF40M Drev B=XXX	-	1
2	7100-00545	VALSE BF40M Støtte B=XXX	-	2
3	7100-00074	ENDEHOLDER BF40M Drev	1001847	1
4	7100-00073	ENDEHOLDER BF40M Neutral	1001848	1
5	ISO 7380 - M6 x 12 - 12N	PS1250 Skrue K6S M6x12	1002270	4
6	DIN 7991 - M6 x 25 --- 18.7N	Skrue MF6S M6x25 A2K DIN7991	1002336	2
7	7000-00256	SV2102V T-møtrik M8. Kugletype, forstærkning	3100950	2
8	ISO 4762 M5 x 50 - 50N	Skrue MRT M5x50 ytb	1002334	4
9	7100-01821	Båndspænder BF40M	1023333	4
10	0000-00034	Kugleleje 6005-2RS	1002435	2
11	0000-00024	Kugleleje 6202-2RS	1002440	4
12	7100-00555	SKÆRMPLADE BF40M B=XXX	-	1

BF 40E & 40M Endesæt

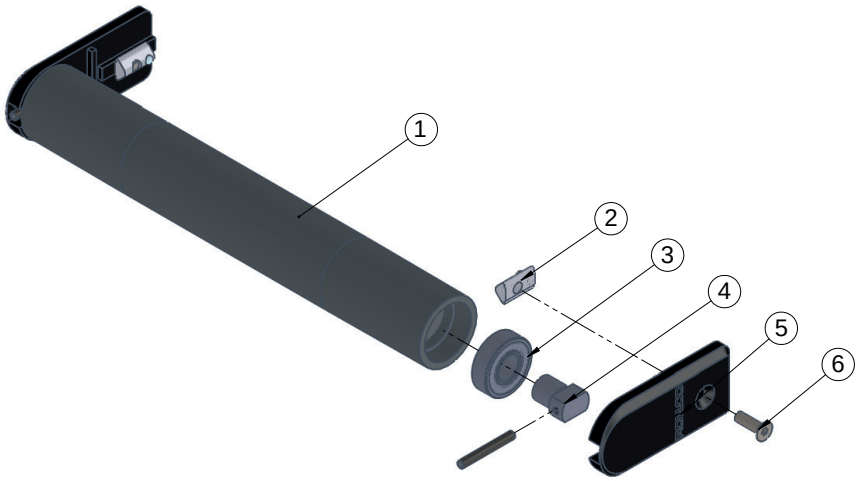

NR.	VARENUMMER	BESKRIVELSE	Mon. varenr.	Antal
1	7100-00590	Valse BF40E-M B=XXX	-	1
2	7000-00256	SV2102V T-møtrik M8. Kugletype, forstærkning	3100950	2
3	7000-00256	Kugleleje 6202-2RS	1002440	2
4	7100-00035	Båndspænder	1001842	2
5	7100-00016	Endeholder, Neutral	1001840	2
6	DIN 7991 - M6 x 20 --- 13.7N	Skrue MF6S M6x20 A2K DIN7991	1002335	2
7	Sekskantskruesæt C M05x40 fzb	Sekskantskruesæt C M5X40 A2K	1002329	2

BF 80E Drevsæt

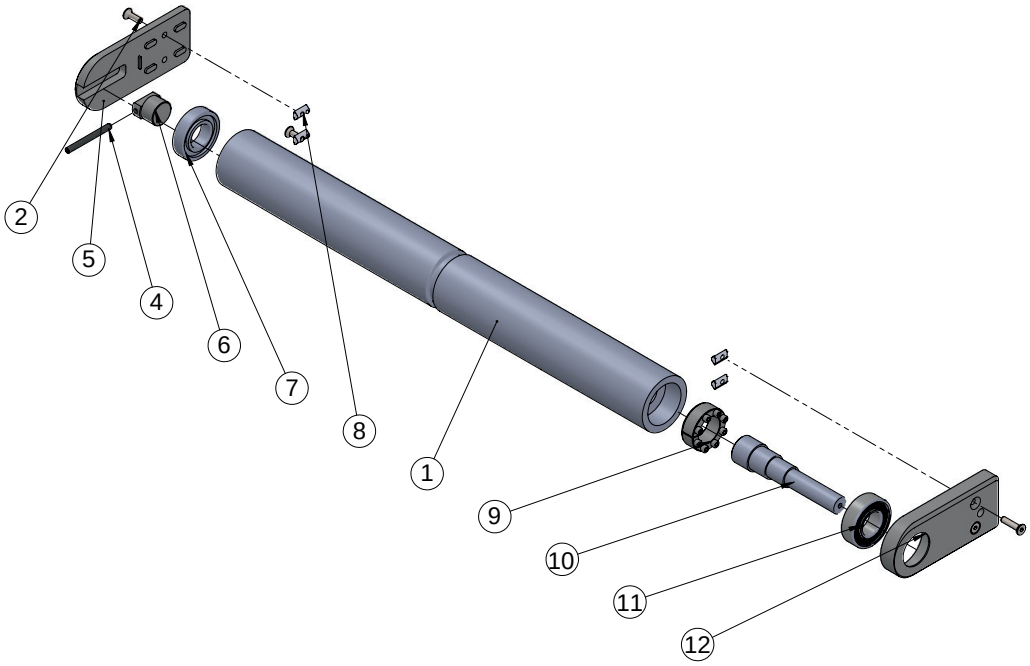

NR.	VARENUMMER	BESKRIVELSE	Mon. varenr.	Antal
1	7100-00374	VALSE BF80E Drev B=XXX KnX	-	1
2	Skrue	MF6S 10.9 M8X25 DIN7991 A2K	1002070	2
3	Skrue	MF6S 10.9 M8X35 DIN7991 A2K	1002126	2
4	0000-00262	SK6SS 45H M8X80 ISO4029	1002383	1
5	7100-00143	Endeholder neutral	1001908	1
6	7100-00146	Remstrammer BF80E	1001910	1
7	0000-00065	Kugleleje 6207-2RS	1002444	1
8	7000-00256	SV2102V T-møtrik M8. Kugletype, forstærkning	3100950	4
9	7100-00148	Låseenhed KBS52-40x62	1002418	1
10	7100-00149	BF80ES Akseldrev BF80E	1001906	1
11	7100-00145	KOMPONENT Kugleleje 2207-2RS	1002443	1
12	7100-00142	80EEndeholder. Drift	1001909	1

BF 80E Endesæt

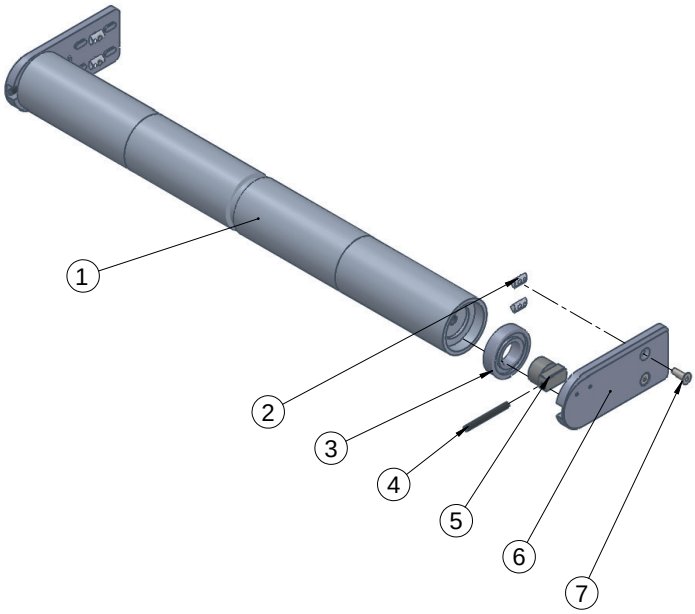

NR.	VARENUMMER	BESKRIVELSE	Mon. varenr.	Antal
1	7100-00375	Valse BF80E ende B=XXXX (KnX)	-	1
2	7000-00256	SV2102V T-møtrik M8. Kugletype, forstærkning	3100950	4
3	0000-00065	Kugleleje 6207-2RS	1002444	2
4	0000-00262	SK6SS 45H M8X80 ISO4029	1002383	2
5	7100-00146	Remstrammer BF80E	1001910	2
6	7100-01229	BF80EZEndeholder. Neutral	1001908	2
7	Skrue	MF6S 10.9 M8X25 DIN7991 A2K	1002070	4

Knivsæt

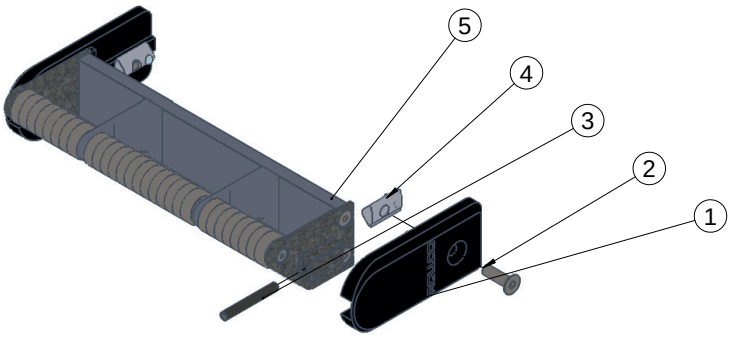

NR.	VARENUMMER	BESKRIVELSE	Mon. varenr.	Antal
1	7100-00016	Endeholder, Neutral	1001840	2
2	Skrue	MF6S 10.9 M6X20 DIN7991 A2K	1002335	2
3	0000-00261	SK6SS 45H M5X40 ISO4029 A2K	1002329	2
4	7000-00256	SV2102V T-møtrik M8. Kugletype, forstærkning	3100950	2
5	7100-00089	40E-Knivkantsæt B=200	1015494	1

Knivsæt 1

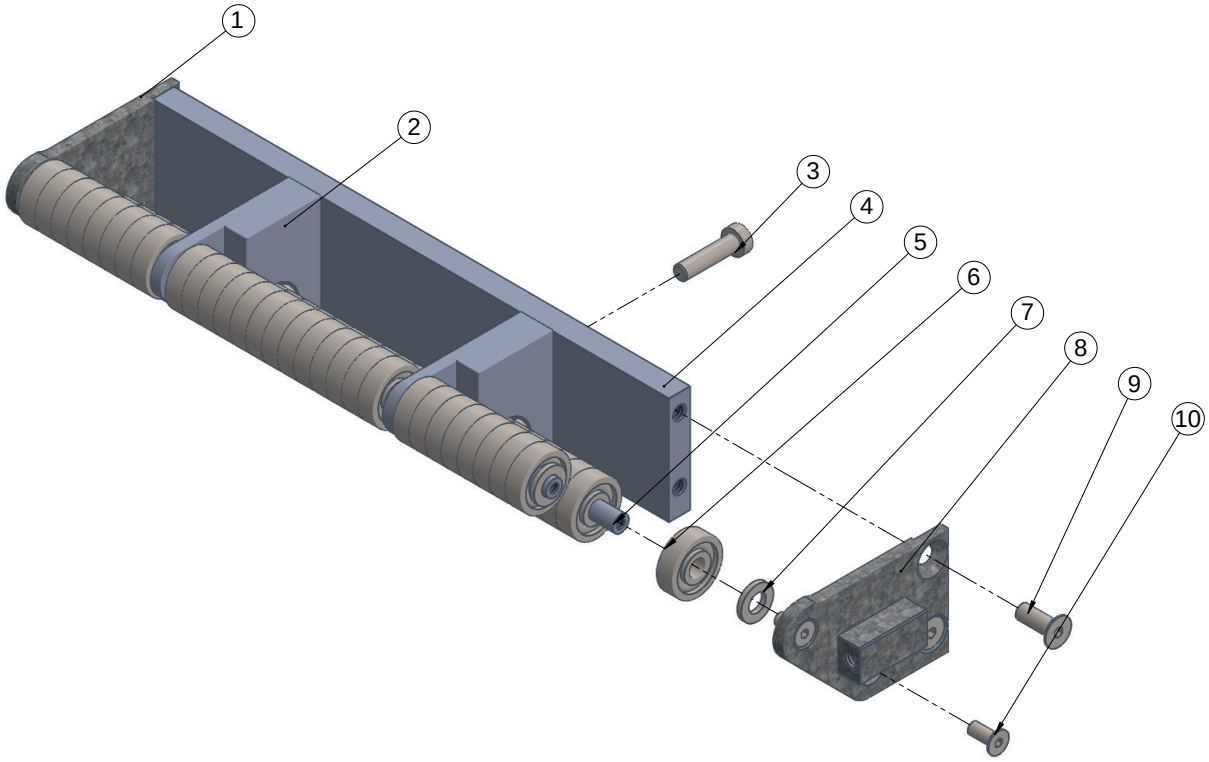

NR.	VARENUMMER	BESKRIVELSE	Mon. varenr.	Antal
1	7100-00085	BF40EEndeholder kniv højre	1015255	1
2	7100-00087	40E-Holder Kniv Mid	1015256	2
3	Skrue	MC6LS 8.8 M5X20 DIN7984 A2K	1002197	4
4	7100-00088	40E-Holder Knivryg B=xxx	-	1
5	2200-00101	W6-M4-M4 B=xxx	-	2
6	0000-00025	Kugleleje 626-8 ZZ	1015314	58
7	Spændeskive	BRB 6,4X12X1,6 DIN125 A2K	1002119	2
8	7100-00086	BF40EEndeholder kniv venstre	1015254	1
9	Skrue	MF6S 10.9 M5X14 DIN7991 A2K	1002066	4
10	Skrue	MF6S 10.9 M4X10 DIN7991 A2K	1002063	4

Knivsæt 2

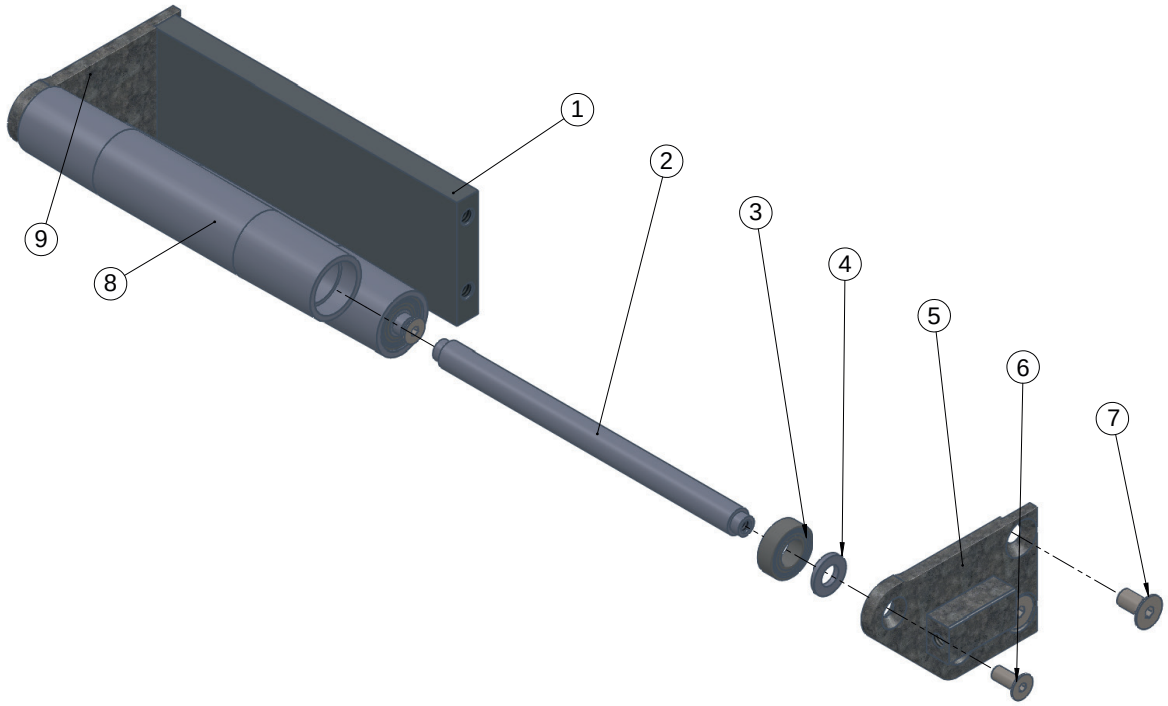

NR.	VARENUMMER	BESKRIVELSE	Mon. varenr.	Antal
1	7100-00845	KNIVKANT ryg BF40 B=XXX	-	1
2	7100-00846	KNIVKANT Aksel W8-M4-M4 B=XXX	-	2
3	0000-00026	Kugleleje 628/8 2RS1	1010484	4
4	Spændeskive	BRB 6,4X12X1,6 DIN125 A2K	1002119	4
5	7100-00086	BF40EEndeholder kniv venstre	1015254	1
6	Skrue	MF6S 10.9 M4X10 DIN7991 A2K	1002063	4
7	Skrue	MF6S 10.9 M5X14 DIN7991 A2K	1002066	4
8	7100-00847	VALSE BF40 B=XXX Ø20 Kniv	-	2
9	7100-00085	BF40Endeholder Kniv Højre	1015255	1

Støttesæt

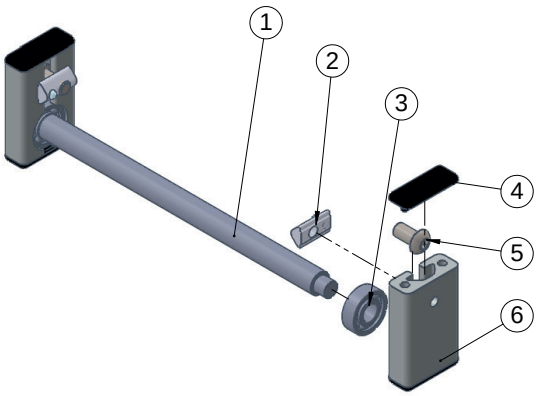

NR.	VARENUMMER	BESKRIVELSE	Mon. varenr.	Antal
1	7100-00835	STØTTESÆT Aksel BF B=400 W14 Ø10/Ø10		1
2	7000-00256	SV2102V T-møtrik M8. Kugletype, forstærkning	3100950	2
3	0000-00074	W6000-2RS Kugleleje	1002437	2
4	7003-00273	SZ0030S Profilhætte 16x40	3101026	4
5	ISO 7380 - M8 x 16 - 16N	PS1325 Skrue K6S M8x16	1002284	2
6	7100-00834	STØTTESÆT Holder 40x16	1005523	2

Fejlfinding

Båndet står stille, men drevvalsen roterer	Kontroller, at transportøren ikke er overbelastet.
	Kontroller båndspændingen.
Båndet løber ud til siden	Kontroller, at transportøren er monteret vandret.
	Kontroller, at der er støtte tæt på transportørens ender, midte, og hvor der er ekstra vægt, f.eks. midterste drevsæt
	Følg båndspændings-/-sporingsinstruktioner.

Bilag

Bilag 1	Liste over reservedele / specifikationer
Bilag 2	Bånd produktdatablad
Bilag 3	Teknisk datablad fra Busck (optional)
Bilag 4	Produkttegning (optional)

DECLARATION OF INCORPORATION OF PARTLY COMPLETED MACHINERY

Original

Directive 2006/42/EC, Annex II 1B

Manufacturer (and where appropriate his authorised representative):

Company: Rollco AB

Address: Ekvänden 3, 254 67 Helsingborg

Hereby declares that the partly completed machinery:

Type of machinery: Belt Conveyor

No. of machinery: Type BF 40/80 (2020)

Fulfills appropriate parts of 2006/42/EC. Appropriate parts of the directive are specified in the compiled technical documentation according to part B annex VII and can in response to a reasoned request by the national authorities be transmitted in digital form.

Appropriate parts: 1.1.2, 1.1.3, 1.1.5, 1.3.1, 1.3.2, 1.3.4, 1.3.7, 1.3.8.1, 1.4.2.1, 1.6.1, 1.7.2, 1.7.3, 1.7.4

Complies also with applicable requirements of the following EC directives:

The following harmonized standards have been considered:

EN ISO 12100:2010 Safety of machinery - General principles for design - Risk assessment and risk reduction

The following other standards and specifications have been applied:

Declares also (if applicable) that:

This partly completed machinery must not be put into service until the final machinery into which it is to be incorporated complies with the provisions of the Directive 2006/42/EC.

Authorized to compile the relevant technical documentation:

Name: Sam Blakeley

Address: Ekvänden 3, 254 67 Helsingborg

Signature:

Place and date: Helsingborg, 2021-01-11

Signature:

Name: Johan Brinck

Position: CEO

ALTID DEN RIGTIGE LØSNING PÅ DET RIGTIGE TIDSPUNKT.

ROLLCO
LINEAR SOLUTIONS **YOUR** WAY

Med pålidelighed, kompetence og engagement leverer Rollco hurtigt de rigtige løsninger og komponenter til at skabe sikker og omkostningseffektiv automatisering og lineær bevægelse.

Hovedkontor

Rollco AB
Box 22234
Ekvändan 17
250 24 Helsingborg
Sverige
Tlf. +46 42 15 00 40
www.rollco.se

Salg Danmark

Rollco A/S
Skomagervej 13 E
7100 Vejle
Danmark
Tlf. +45 75 52 26 66
www.rollco.dk

Salg Finland

Rollco Oy
Sarankulmankatu 12
33900 Tampere
Finland
Tlf. +358 207 57 97 90
www.rollco.fi

Salg Norge

Rollco Norge AS
Industrigata 6
3414 Lierstrada
Norge
Tlf. +47 32 84 00 34
www.rollco.no

BRUGERVEJLEDNING Båndtransportør BF Serie_Dansk_202104 Art.no. P7100-1DKM Ver. 1i/21-04